Hinowa®

Présente la nouvelle

NACELLE SUR CHENILLES

LIGHTLIFT23.12

- *Poids: seulement 3000 kg!*
- *Portée max 200 kg!*
- *Stabilisation automatique!*
- *Grand écran sur la télécommande au secours de l'opérateur*
- *Double vitesse de translation automatique*
- *Entretin reduite au minimum grâce aux axes exemptés de la lubrification*
- *Service de téléassistance pour soutenir en temps réel chaque utilisateur*

HINOWA SPA Via Fontana - 37054 NOGARA - VERONA (ITALY) Tel. +39 0442 539100 Fax +39 0442 539075
hinowa@hinowa.it - www.hinowa.com

NACELLE SUR CHENILLES LIGHTLIFT23.12

DONNÉES TECHNIQUES

	CAPACITÉ 200kg	*CAPACITÉ 120kg*
HAUTEUR NACELLE (surface de piétinement)	19700mm	21120mm
HAUTEUR MAX D'EXPLOTATION	21780mm	23200mm
DIMENSIONS PANIER	1300x600 H1100 mm	
OUVERTURE DU BRAS HORIZONTAL (sans rotation du panier)	9610mm	11000mm
OUVERTURE DU BRAS HORIZONTAL MAX EXPLOTATION (sans rotation du panier):	10020mm	11400mm
ROTATION NACELLE (pas continue)	360°	
ROTATION PANIER	124°(+/-62°)	
N° OPÉRATEURS	2	1
JIB D'ARTICULATION	/	85°(-1°/-86°)
INCLINAISON MAX D'EXPLOITATION	1°/2,2%	
INCLINAISON MAXIMUM DE STABILISATION	13°	
POIDS TOTAL DE LA MACHINE (version essence)	3000 kg	
MOTEUR THERMIQUE:	HONDA iGX440-15CV-3600 rpm	
	PERKINS 402.05-14CV-3600 rpm	
MOTEUR ÉLECTRIQUE:	2.2 kw/230V/50Hz monophase 1500 rpm	
	2.2 kw/240V/50Hz monophase 1500 rpm	
	2.2 kw/110V/50Hz monophase 1500 rpm	
TENSION D'ISTALLATION ÉLECTRIQUE	12 V	
POMPES	2 x 4.27cc	
VITESSE MAX DE TRANSLATION (moteur thermique)	(autotwospeed) 1,0/1,7 km/h	
PRESSION D'INSTALLATION DE LA SECTION AÉRIENNE	160 bar	
PENTE MAXIMUM ADMISE EN TRANSLATION	15°	
PRESSION D'INSTALLATION DE LA SECTION AÉRIENNE	200 bar	
VITESSE MAX DU VENT	12,5 m/s	
FORCE MANUELLE MAX ADMISE	400 N	

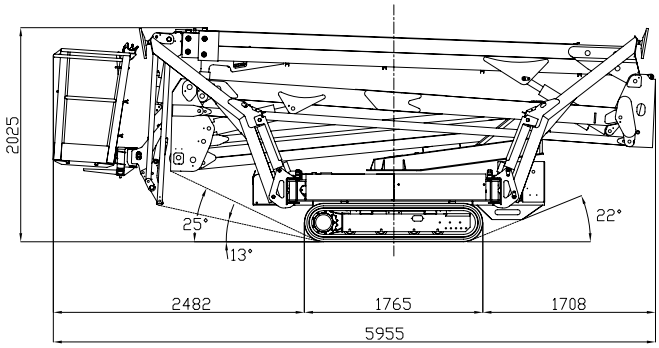

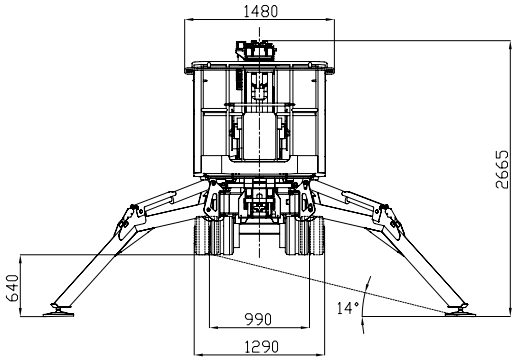

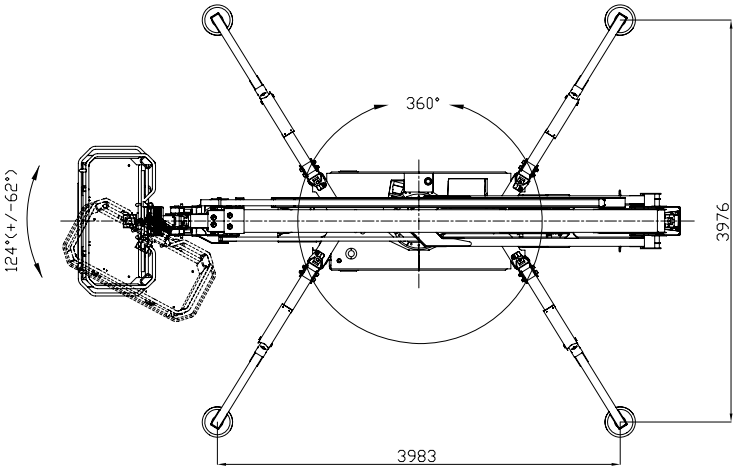

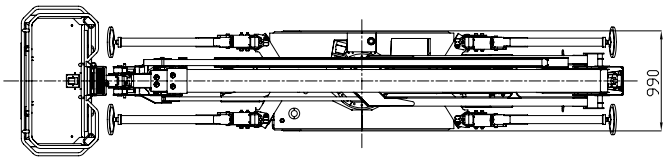

LIGHTLIFT23.12

Ed. 11/2008

HINOWA SPA Via Fontana - 37054 NOGARA - VERONA (ITALY) Tel. +39 0442 539100 Fax +39 0442 539075
hinowa@hinowa.it - www.hinowa.com